ヤナセの除雪機をご使用の皆様へ

平成 19 年 11 月

ヤナセ産業機器販売株式会社

ﾌﾞﾘｯｸﾞｽ･ｱﾝﾄﾞ･ｽﾄﾗｯﾄﾝ･ｼﾞｬﾊﾟﾝ有限会社

BRIGGS & STRATTON CORPORATION

ヤナセ除雪機搭載のＢ＆Ｓエンジン無償修理のお知らせ

平素は弊社スノースロワーに格別なるご愛顧を賜り、厚く御礼申し上げます。
さて、このたび弊社の除雪機スノースロワーに搭載している米国ブリッグス・アンド・ストラットン社（B&S 社）製エンジンにつき、同社より無償修理の実施要請がありました。

本来始動性を高めるためのプライマーボタンの使用過多が原因となり、キャブレターより発火するおそれのあることが判明したためです。このままご使用いただくと同様の事故につながる可能性があるため該当する除雪機の搭載エンジンを無償修理させて頂きたくお願い申し上げます。

対　象　製　品　名（該当エンジン搭載製品）

製造年度	機種名	製造番号	機種名	製造番号	機種名	製造番号
平成 14 年度	88HST	8430001～	810HST	8520001～	813HSTR	8630001～
平成 15 年度	88HST	8431001～	810HST	8521001～	813HSTR	8640001～
平成 16 年度	8-9G	B0100001～	8-11G	E0100001～	8-13G	F0100001～
平成 17 年度	8-9G	B0050001～	8-11G	E0050001～	8-13G	F0050001～
平成 18 年度	8-9G	BM060001～	8-11G	EM060001～		

対象製品は平成 14 年(2002 年)から平成 18 年(2006 年)に製造した上記の機種です。

お手数をお掛けいたしますが該当する機種をお持ちのお客様は、機種名・製造番号をご確認の上、お買い求めの販売店までご連絡賜りますようお願い申し上げます。お客様の安全確保が第一と考えております。今後とも、Ｂ＆Ｓ社ともども品質向上になお一層努力する所存でございますので、何卒末永くご愛顧賜りますよう、お願い申し上げます。

なお、お買い求めの販売店がご不明の場合は下記フリーダイヤルまでご連絡下さいますようお願い申し上げます。

製造番号の刻印場所

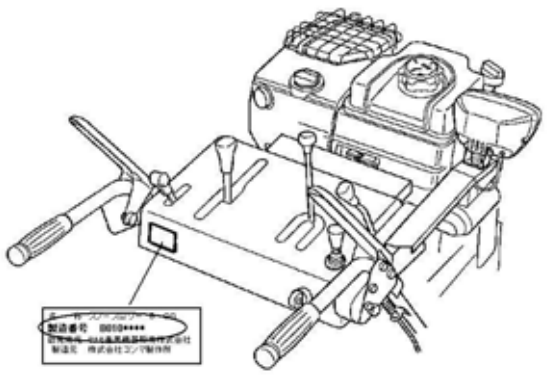

ご連絡先窓口
お買い求めの販売店
もしくは、本件専用フリーダイヤル
０１２０－０１４－０１８
受付時間　平日　9:00～18:00